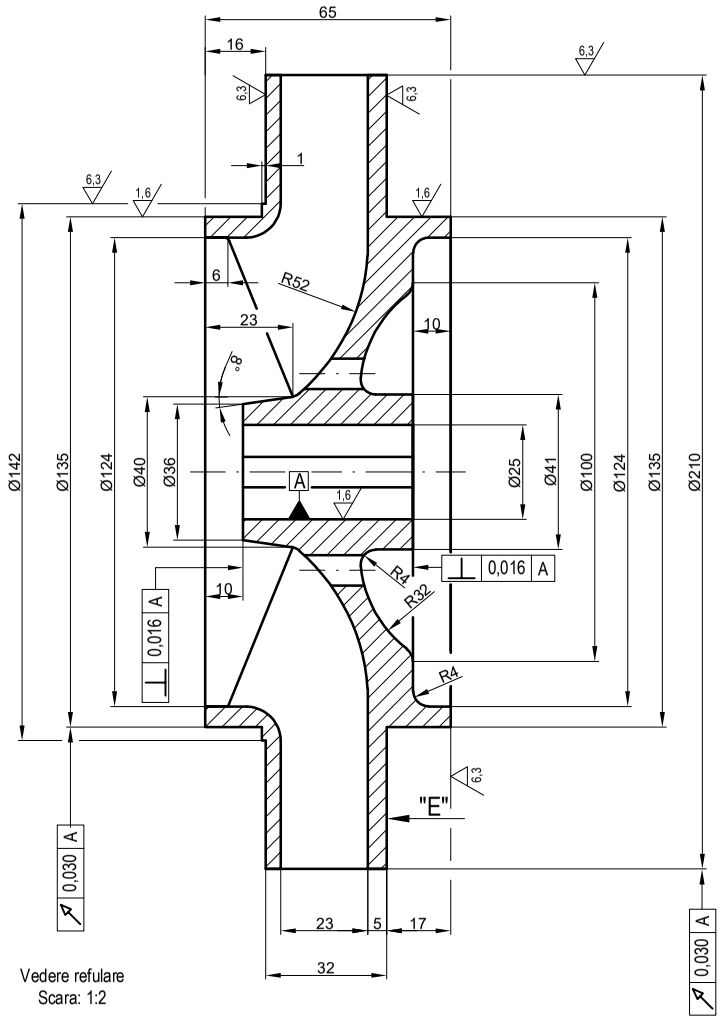

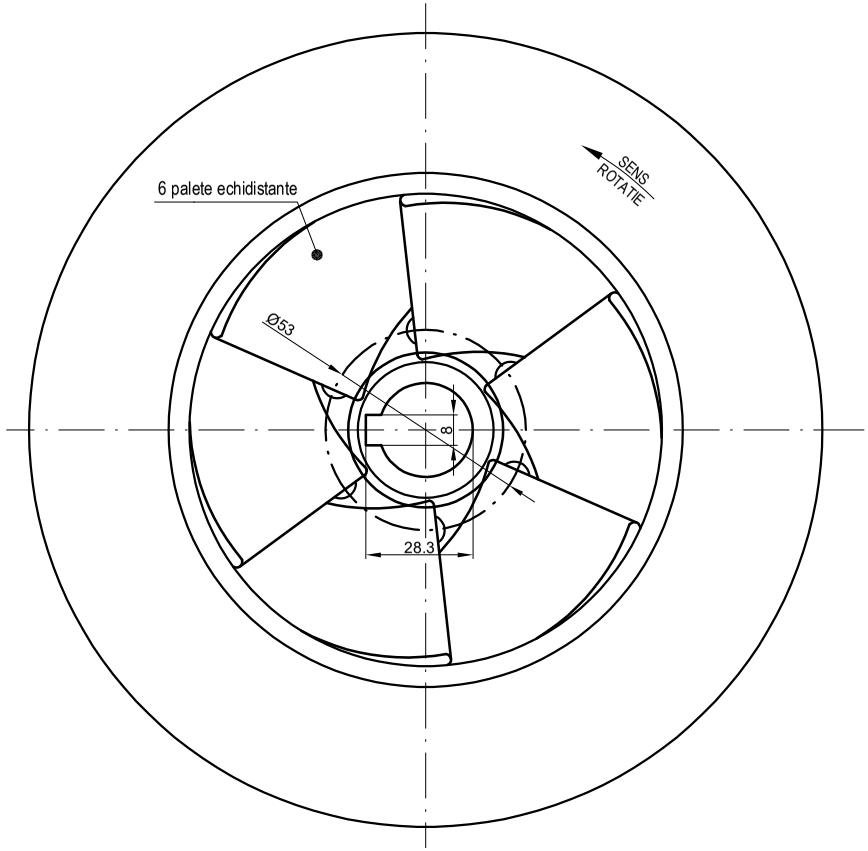

Vedere refulare
Scara: 1:2

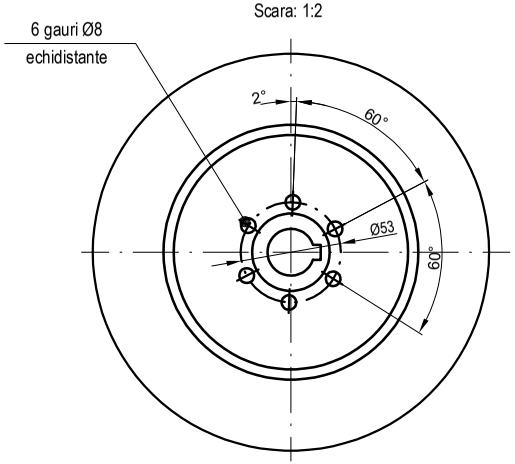

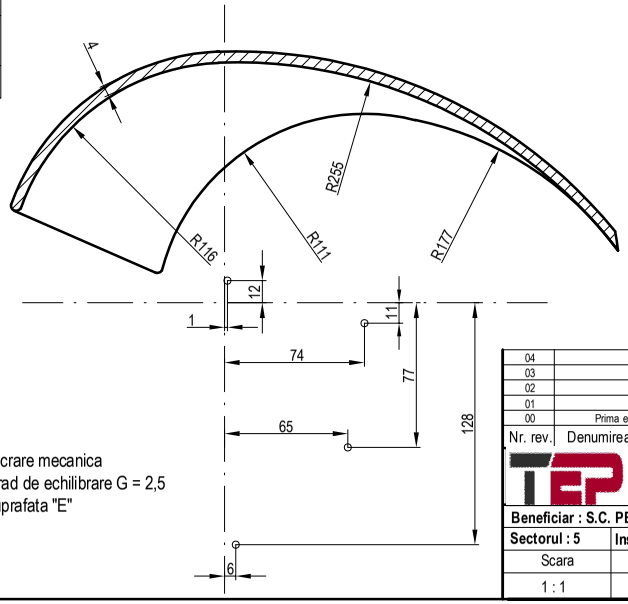

CONDITII TEHNICE

- ISO 8062 - CT 8
- Razele din turnare neindicate vor fi R 2,5
- Muchiile ascutite neindicate 1x45°
- Tolerante ISO 2768 - mK pentru cotele rezultate din prelucrare mecanica
- Rotorul se va echilibra static,conform SR ISO 1940 - 1, grad de echilibrare G = 2,5
- Echilibrarea se va face prin scoatere de material de pe suprafata "E"
- Grosimea stratului nu trebuie sa depaseasca 1,5mm.

Nr. rev.	Denumirea modificarii	Data	Proiectat	Desenat	Aprobat
04					
03					
02					
01					
00	Prima editie	17.06.2025	Ovidiu Giuroiu	Ovidiu Giuroiu	Alin Ionita

TEP TURBOENERGY POWER

Nr. proiect :		Nr.desen :	Rev.
TEP 4218 - 00/BD		TEP 4218 - 02	
Beneficiar : S.C. PETROTEL LUKOIL S.A.	Orig. desen	Material	
Sectorul : 5	Instalatia : Demineralizare	AISI 316L	
Scara	Denumire desen	Utilaj	
1 : 1	ROTOR	Pompa P1 - condens	

Format A4 (210x297)