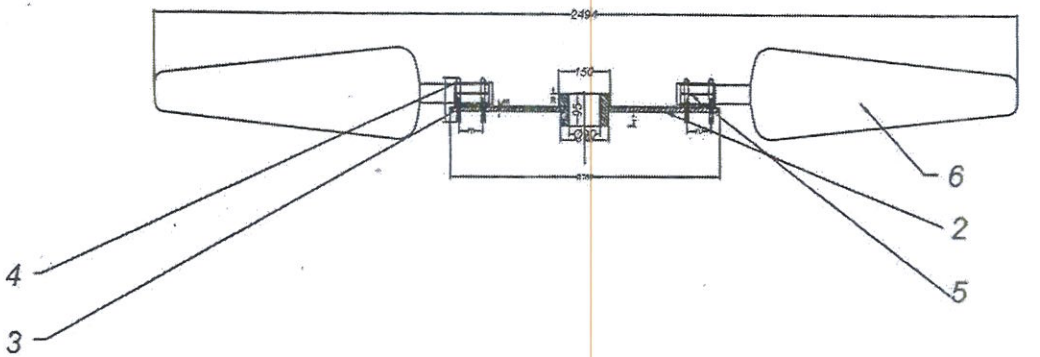

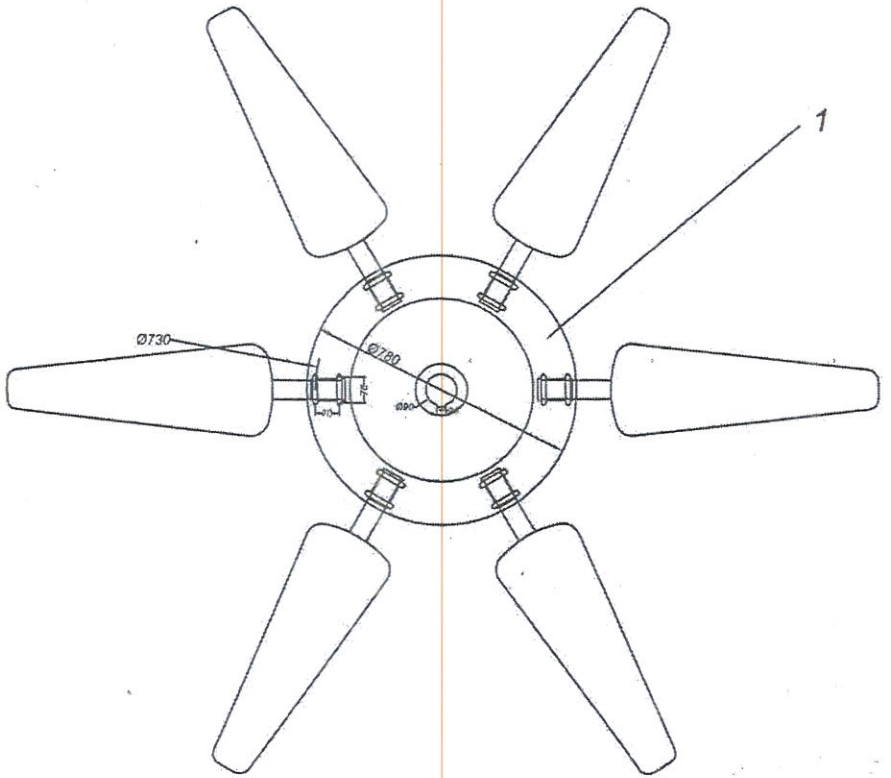

CONDITII TEHNICE

- Tolerante mk conf. EN ISO 2768-95

√(√)

Poz.	Denumire	Nr. desen sau STAS	Buc.	Material	Observatii	Masa netă kg/buc.
6	Ansamblu Pala	VAPR 2500-03.02	6			8,5
5	Bride	VAPR 2500-03.01.05	12			0,255
4	Bailagar	VAPR 2500-03.01.04	6			0,10
3	Semilagar	VAPR 2500-03.01.03	6			1,3
2	Bucsa	VAPR 2500-03.01.02	1			7,45
1	Disc	VAPR 2500-03.01.01	1			55,25

Proiectat	ing. [illegible]	VAPR 2500-03-00	
Desenat			
Verificat	ing. [illegible]	Indicativul desenului nr.	
Contr.STAS		Nr.inventar	
Aprobat		Masa piesei: kg	
Scara:	1:5	ROTOR	
	Data:		

DAIS-1030-02.12.20

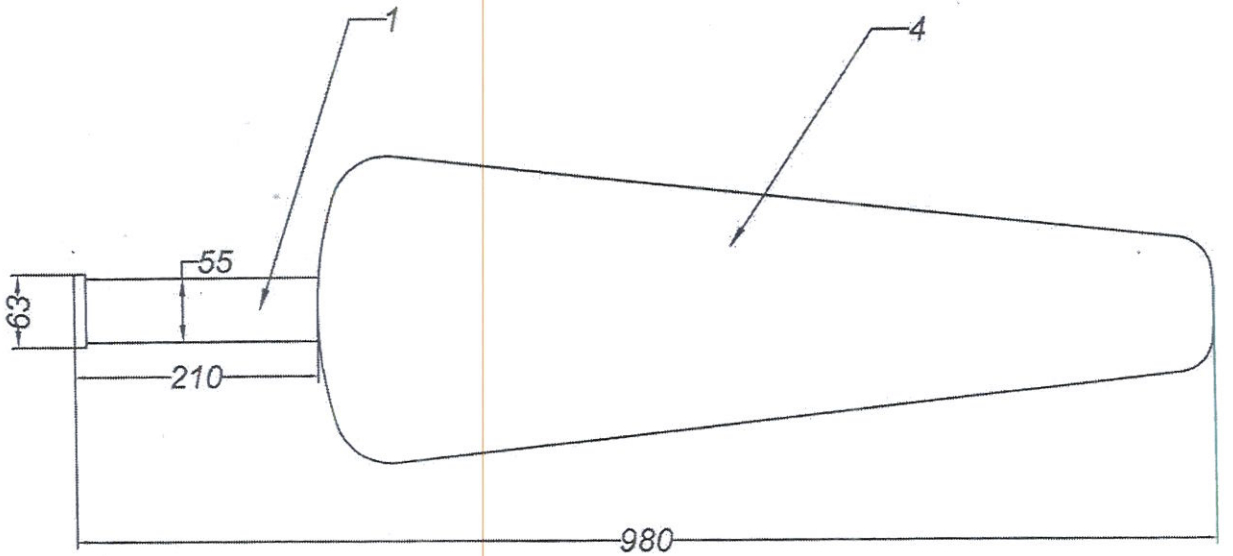

Poz.	Denumirea	Nr. desen sau STAS	Buc.	Material	Observatii	Masa neta Kg./buc.
4	Corp pala		1	PAFS		7,4
3	Armatura 2	VAPR 2500-03.02.03	-			0,160
2	Armatura 1	VAPR 2500-03.02.02	1			0,182
1	Picior pala	VAPR 2500-03.02.01	1			0,75

Proiectat	Ing. Marcu M.	VAPR 2500-03.02
Desenat		
Verificat	Ing.D.Terinte	Inlocuieste desen nr.
Contr.STAS		
Aprobat		Nr.inventar
	Masa neta:8.5kg	
	1:5	ANSAMBLU PALA
	Data:	

A 3

DAIS-1030-02.12.20