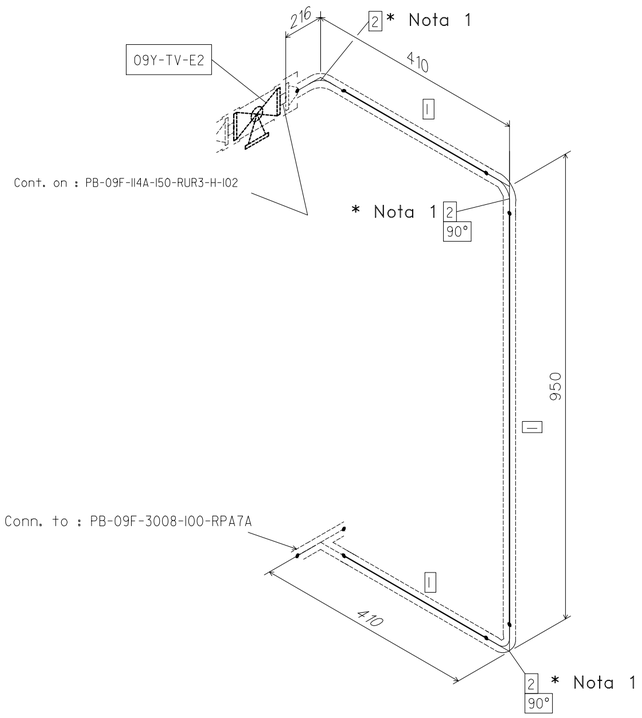

Note:
1. Coturile se vor refolosi din traseul existent

LISTA MATERIALE

Nr.	DN	DESCRIERE	MATERIAL	STANDARD	CANTITATE	GREUTATE [Kg]
1	4"	TV.FARA SUDURA,SCH.40,(114.3x6.02)	A53 GR.A TYPE S	B36.10	954	
2	4"	COT 90°,RAZA LUNGA, BW, SCH.40,(114.3x6.02)	P235GH	B16.9	* Nota 1	
3	100	GARNIT. SPIROMET.,PN25,B1, 4.5mm	304SS/GRAFIT	EN 1514-2	1	

Nr.	DN	DESCRIERE	MATERIAL	STANDARD	CANTITATE	GREUTATE [Kg]

Rev.	Proiectat	Desenat	Verificat	Data	Descrierea reviziei
00	M.Ghita	R.Dobre	L.Nare	11.09.2019	Aprobat pentru construire

	Nume	Signature	Data
Proiectat	L.Vasile		03.12.2019
Desenat	L.Vasile		03.12.2019
Verificat	L.Nare		03.12.2019
Aprobat	R.Falup		03.12.2019

Proiect Nr.: 1331PJ

Beneficiar: LUKOIL OILCOMPANY

Faza: DTDE

Denumire Proiect: INCALZIREA APEI DEMINERALIZATE PRIN RECUPERAREA CALDURII DE PROCES DIN SECTOARELE 1 SI 2

Ludan Engineering

Numar linie: PB-09F-3007-100-RUR3-H

Desen Nr.: 1331PJ-UE207-200-104

Fila: 1 / 1

NOTE:

1. Inainte de a se realiza asamblarea finala a conductei executantul are obligatia de a realiza masuratori in teren, in vederea asigurarii corespondentei dintre izometrie si teren.
2. Locul sudurii de montaj si a placutei de timbru se va stabili de catre executant.
3.In situatia in care suportarea liniilor DN50 si mai mici nu este indicata va fi facuta de executant.
4. Panta de montaj se va asigura catre punctele de drenare
5. CTA = Cota teren amenajat
6. Toate cotele de nivel sunt referinta CTA
7. Dimensiunile sunt in mm daca nu este altfel specificat.

LIMITE	DE LA	PB-09F-3006-150-RUR3	FLUID DE LUCRU	PB
	LA	PB-09F-3008-150-RUR3	FLUID SPECIAL	NU
IZOLATIE	TIP	H	GRUPA DE FLUID(PED)	1
	Gr.[mm]	50	CAT.CONDUCTA(PED)	II
INSOTITORI	NU		CONTROL NEDISTRUCTIV	
GROSIME DE INLOCUIRE TEAVA			TIP	Rx
DN	100		[%]	100
Gr.[mm]	3.7		NACE	NU

PROIECTARE	TEMP.[°C]	200	DOCUMENTE DE REFERINTA:	
	PRES.[bar]	12	SCHEMA TEHNOLOGICA	36-0921.03-2; 36-0925.03-1
OPERARE	TEMP.[°C]	135	CLASA CONDUCTE	RUR3
	PRES.[bar]	7	SPEC.VOPSITORIE	1331PJ-UE217-200-001
PRESIUNE DE TEST	FLUID	APA	SISTEM DE STRES	DA
	PRES.[bar]	18	SUPORTURI	1331PJ-UE213-200-001
	TEMP.[°C]	20	PLANURI AMPLASARE CONDUCTE:	
PWHT	NU		1331PJ-UE206-200-001	