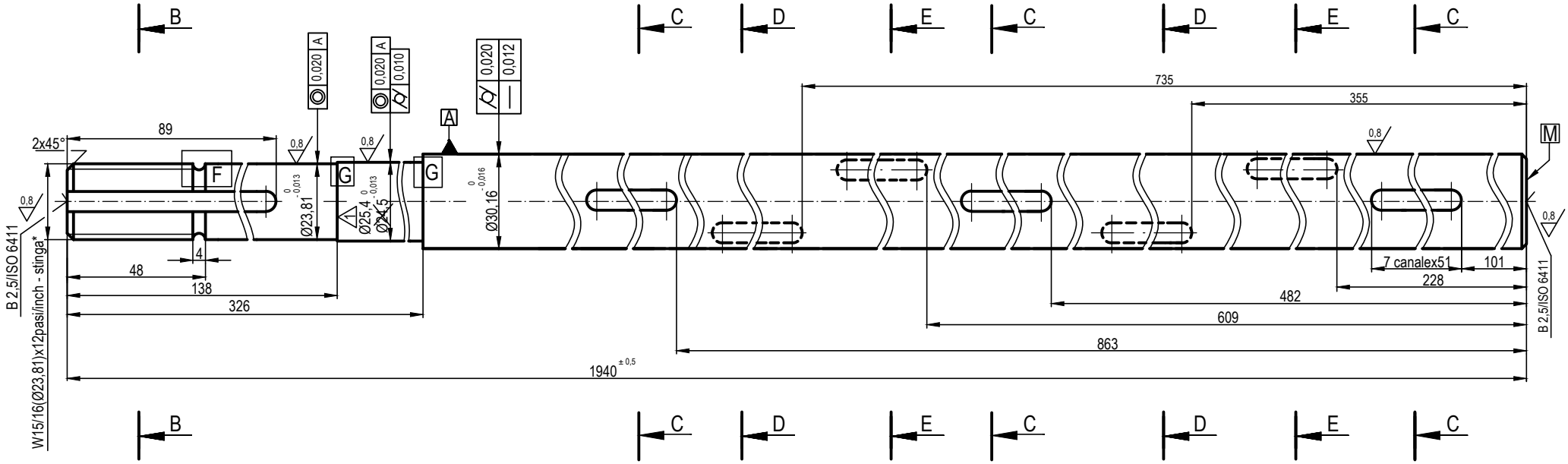

B - B

2 : 1

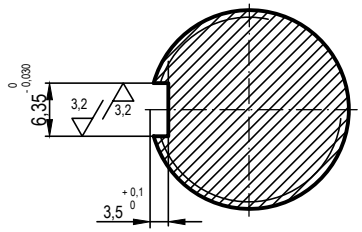

F

2 : 1

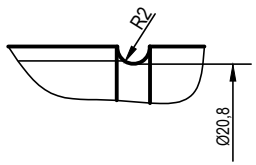

G

10 : 1

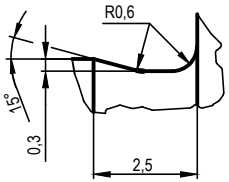

Se va marca pe suprafata M:
- material
- nr. lot tratament termic
- seria piesei
- poanson CTC

E - E

2:1

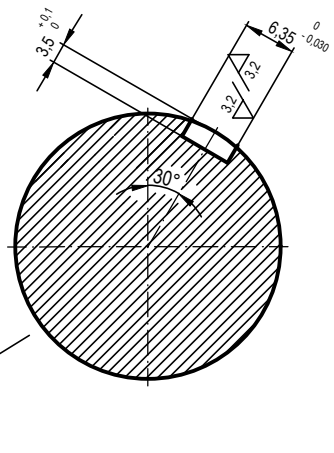

C - C

2 : 1

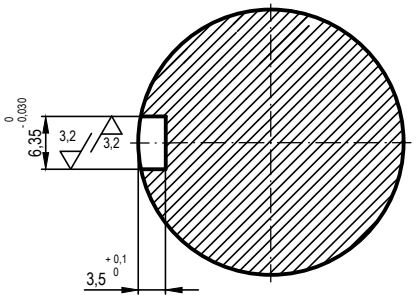

D - D

2:1

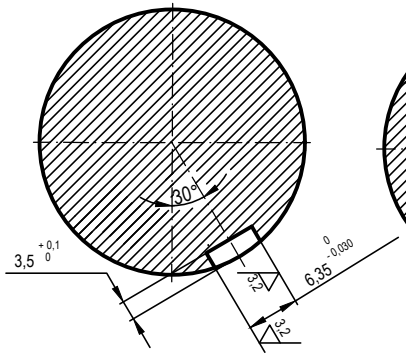

CONDITII TEHNICE:

- Materialul trebui sa aiba garantate urmatoarele:
  - compozitia chimica conf.STAS 3583-87, tabel 1, cu exceptia carbonului care va fi intre 0,20 - 0,30,pe sarja de otel
  - caracteristicile mecanice conf. STAS 3583-87, tabel 3, pct. 2.2 pe sarja de otel, pe probele forjate , ebosate si tratate termic (calire ulei + revenire) si verificate conf. STAS 3583-87, pct. 3.2;
- Control ultrasonic 100 % dupa ebos; conditii de admisibilitate conf. normei LDH 2 / 78;
- Lungimile canalelor de pana se vor executa in cimpul de toleranta H11
- Imbunatatit 280 - 320 HB
- * Se va calibra cu piesa conjugata

6,3

Nr. rev.	Denumirea modificarii	Data	Proiectat	Desenat	Aprobat
04					
03					
02					
01	Revizia 1	04.02.2021	Ion Ene	Ion Ene	Alin Ionita
00	Prima editie	27.10.2020	Ion Ene	Ion Ene	Alin Ionita

TEP TURBOENERGY POWER

Beneficiar : S.C. PETROTEL LUKOIL S.A.

Nr. proiect :	Nr.desen :	Rev.
TEP 0069 - 00/BD	TEP 0069 - 01	
Orig. desen	Material	
	X30Cr13+QT700	

Aria : 3	Instalatia : PGL	
Scara	Denumire desen	Utilaj
1 : 1	ARBORE	Pompa nr. 9R